初心者から熟練者まで

讃岐の冬の陣

高松市空手道錬成大会 2026

世界で最も美しいアリーナとして
2025年 ベルサイユ賞
最優秀賞受賞

開催日 2026年 11月1日(日)

会場 あなぶきアリーナ香川
香川県高松市サンポート6-11

今大会の特徴

1. 型グランドチャンピオンの部（超上級）があります！
2. 組手は敗者復活戦があるので経験を積むのに最適な大会です！
3. 細かなカテゴリーに分類されるので、初心者から熟練者まで参加できます

礼儀を重んじ、挑戦を楽しみ、
仲間とともに成長する
真の強さを目指して

主催 新極真会 香川中央支部 原内道場

お問い合わせ 原内道場事務局 TEL.090-4509-2977（原内）

TKMT 高松
（とにかく きょうも みんな たのしそう）

高松市 空手道

錬成大会 ２０２６

後援：高松市

令和８年１１月１日（日）

あなぶきアリーナ香川・武道施設

【大会進行予定】

8時から会場設営開始

会場設営をしますので香川中央支部の方でご協力いただける方は宜しくお願いします。設営完了後、武道場内に入場可となります。

９時ごろ一般入場開始予定

朝の選手受付けは行いません。各自試合時間に間に合うようにご来場下さいませ。

第１グループ

【10～11時10分】
幼年～小２対象

第２グループ

【11時15分～12時15分】
小3～小4対象

第３グループ

【12時45分～13時50分】
小5以上対象

型・グランドチャンピオンシップ

【１４時～１５時】

１５時頃終了予定

【大会諸注意】

- 武道施設内は**飲食禁止**です。あなぶきアリーナ施設内、敷地内は**禁煙**です。
- 対戦表に記載されている、①から③の各コートにて試合を行います。
- 基本的にはトーナメント戦ですが、組手競技は参加人数の関係でリーグ戦かワンマッチの方もおられます。
- 朝の選手受付け等は行いませんので、各選手が自身の試合に間に合うようにご来場下さい。進行が早くなった場合でも、予定開始時刻よりも早くに開始することはありません。
- 「①10」と記載されている場合、「①コートの10試合目」という意味です。3試合前ほどから、試合コート付近で待機して下さい。
- 今大会の組手は、1試合は1分間です。延長戦になる場合もありますが、一本勝ちや不戦勝で試合が早く進む事がありますのでご注意下さい。
  型試合は、１試合平均１分位かと思います。延長戦が無いので、組手よりも進行が早くなります。
- 組手も型も、呼び出し時に試合コートに上がれなかった場合、欠場扱いとなる事がありますので試合順を各自でよく確認しておいて下さい。
- 今大会の組手の部は**敗者復活戦**がありますので、負けても帰らないで下さい。
- 敗退後、敗者復活戦のトーナメントに組み込まれます。「①コートの10試合目」で敗退した選手は、下の敗者復活戦の「①10の敗者」にエントリーとなります。
- 敗者復活トーナメントの優勝者が三位入賞となります。
- 朝は会場設営が完了するまで、スタッフ以外は武道場内に入場できません。
- 荷物等は観覧席へ置いてください。武道場床への荷物の放置が見られる場合、撤去させて頂く場合があります。
- 朝の第一試合開始前に簡単な開会式を行いますが、閉会式は行いません。
  入賞確定後、各コートで記念品贈呈があります。
  高松市錬成大会の表彰状の発行はありません。学校表彰等で必要な方は、有料にて作成しますのでお申し出ください。（１枚300円）
  後日に所属支部・道場への郵送となります。

後援：高松市

高松市空手道錬成大会・試合規約

『組手の部』

◆試合時間： 全クラス・・・本戦1分-延長戦1分

（全クラス延長戦でも引き分けの場合は、ジャンケンで勝負！）

敗者復活戦は延長戦はありません。本戦1分-ジャンケン判定です。

◆防具規定：

1. 基本的にはカラテドリームフェスティバル全国大会と同様です。
   全クラスで拳サポーター、足サポーター、ヘッドガードが必要です。
2. 極端に薄いサポーターや劣化の激しいサポーターは使用できません。
3. 小3以上は膝サポーターの着用義務があります。
4. 男子選手は全員ファールカップ必着です。
5. 女子選手のアンダーガードとチェストガードは任意とします。

◆有効技： 手技による中段以下（首よりも下）への攻撃は有効。（金的は除く）

足技による金的以外への攻撃は有効。

※掛けの無い上段膝蹴りは有効です。JKJOルールで大会参加されている諸流派のみなさまはご注意ください。

◆反則技： 手技による上段（首よりも上）への攻撃。

金的への攻撃。

押し、掛け、掴み。倒れた相手への加撃。

※反則には「注意1」が与えられ、注意は累積し、注意4で失格となる。

◆禁止事項： 武道家としてふさわしくない行動・言動は禁止です。（セコンドも含む）

例）一本勝ちしてのガッツポーズや、雄叫びを上げるなどの行為

回りに不快感を与えない試合態度、気持ちの良い応援をしましょう。

◆勝敗： 一本勝ち、判定勝ち、反則による失格、不戦勝がある。

負傷により、主催者判断やドクターストップによる試合中止もあり得る。

◆決勝進出者以外は敗者復活戦がありますのでご注意ください。

◆本トーナメントの上位2名が優勝・準優勝となり、
敗者復トーナメントの優勝者が三位となります。

『型の部』

◆トーナメント方式で試合を行います。旗判定で勝敗を決め、延長戦はありません。

◆両者同時演武で、指定された型を演武して下さい。（間違えた場合は失格となります）

◆グランドチャンピオンシップは両者の型が異なる場合は単独演武とします。

大会規約 ： NPO法人全世界空手道連盟新極真会

https://www.shinkyokushinkai.co.jp/rules/

会場レイアウト

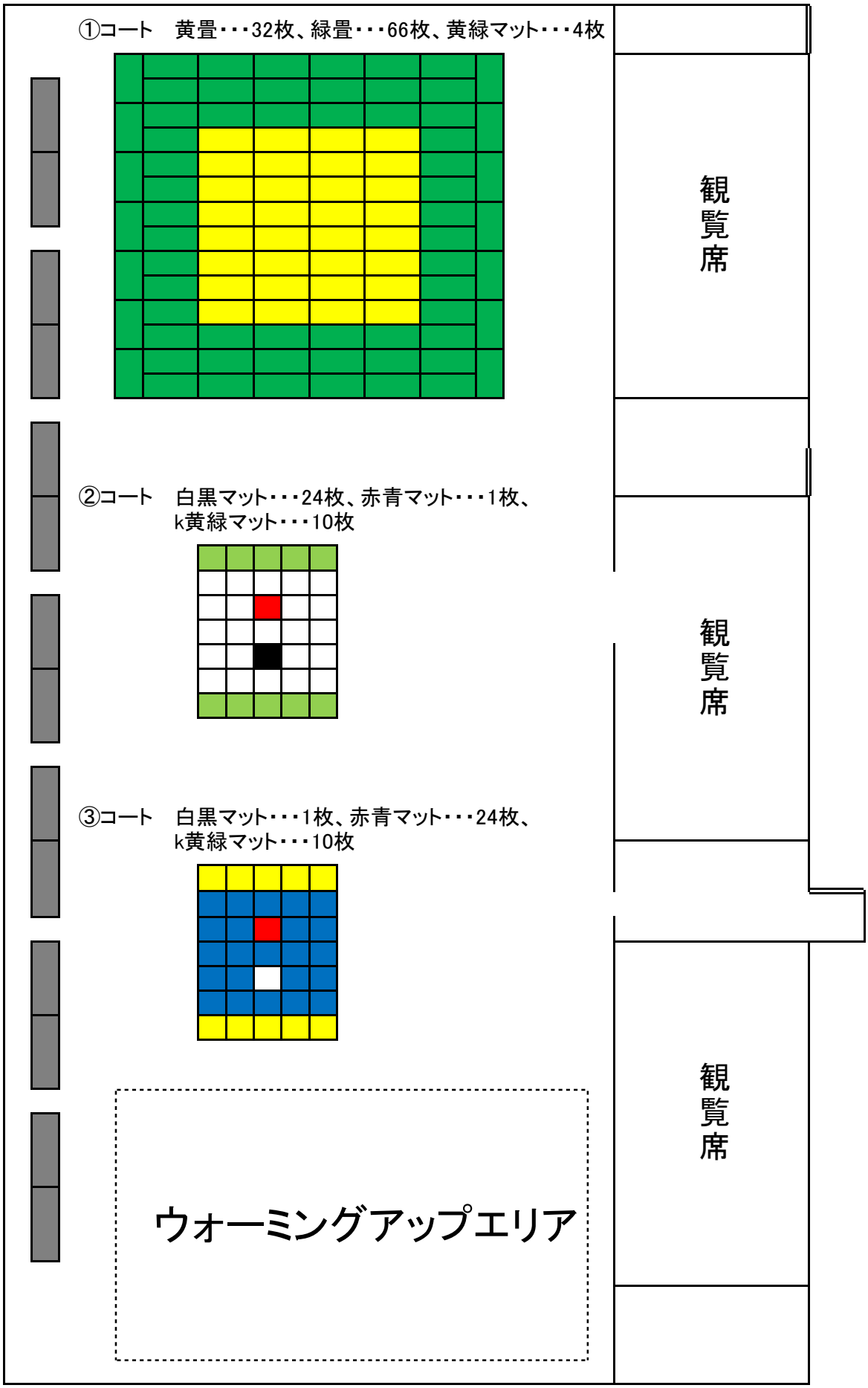
①コート　黄畳・・・32枚、緑畳・・・66枚、黄緑マット・・・4枚
②コート　白黒マット・・・24枚、赤青マット・・・1枚、
k黄緑マット・・・10枚
③コート　白黒マット・・・1枚、赤青マット・・・24枚、
k黄緑マット・・・10枚
観覧席
観覧席
観覧席
ウォーミングアップエリア

組手・トーナメント戦の部　～高松市空手道錬成大会2026～

トーナメント戦部門・規約

①入賞は参加者数により変動します。3名以下は優勝、4名以上は優勝、二位、三位。
②2名エントリーのクラスはワンマッチとなりますが、その他は敗者復活戦（三位決定トーナメント）
　がありますので、最低でも2試合経験できます。
③3名エントリーのクラスはリーグ戦となり、後ろのページに対戦表が掲載されています。
④全試合本戦は1分ですが、ワンマッチの部門は1分30秒とします。
⑤延長戦でも引き分けの場合、ジャンケンにて勝負となります。
⑥三位決定トーナメントは延長戦はありません。本戦で引き分けの場合はジャンケン判定となります。

第1グループ

幼年・年中　（6名）　　**本戦1分−延長戦1分−ジャンケン判定　入賞：優勝、二位、三位**

1	あきやま 秋山	そら 空良	年中	100	16	無級	1年5ヶ月	香川中央 高松西
2	ひだか 日髙	ひゆ 光優	年中	104	12	無級	6ヶ月	香川中央 丸亀南
3	りいて リーテ	ざみん ザミン	年中	110	20	無級	1年6ヶ月	香川中央 高松西
4	うえはら 上原	まさき 将輝	年中	110	20	無級	1年	徳島北東あわじ 里　浦
5	たかしま 高嶋	とおや 十也	年中	109	20	無級	4ヶ月	香川中央 丸亀南
6	かみもと 紙本	しょうへい 翔平	年中	111	21	無級	1年1ヶ月	香川中央 高松西

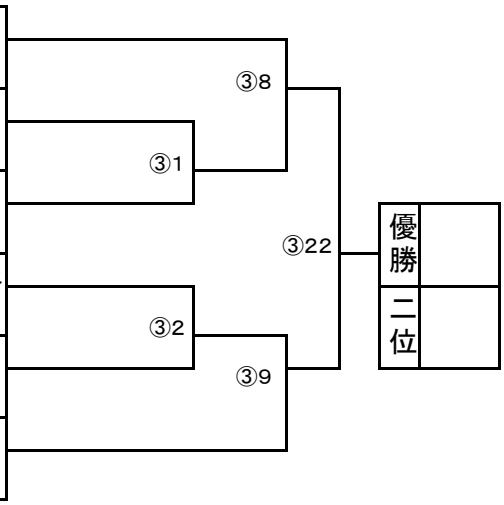

三位決定トーナメント　　**本戦1分−ジャンケン判定**

1	③1の敗者						
2	③2の敗者						
3	③8の敗者						
4	③9の敗者						

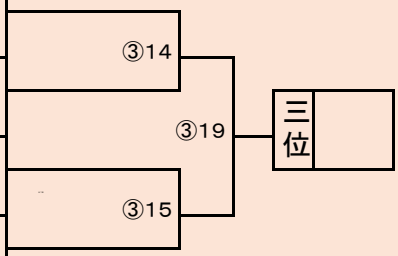

幼年・年長・白帯 （6名）

本戦1分−延長戦1分−ジャンケン判定　入賞：優勝、二位、三位

1	こみやま きらと 小見山 煌叶	年長	110	19	無級	2ヶ月	香川中央 坂　出
2	やまもと ひみ 山本 緋海	年長	109	17	無級	1年6ヶ月	高知 本　部
3	ひろふじ でん 広藤 伝	年長	107	17	無級	2年6ヶ月	岡山市北 本　部
4	つづき かえで 都築 楓	年長	110	20	無級	5ヶ月	高知 大　方
5	くぼ ごしき 久保 五識	年長	126	30	無級	1年1ヶ月	香川中央 観音寺

③10　③3　③11　③23　優勝　二位

三位決定トーナメント

本戦1分−ジャンケン判定

4	③3の敗者						
5	③10の敗者						
6	③11の敗者						

③16　③20　三位

幼年・年長・橙帯 （8名）

本戦1分−延長戦1分−ジャンケン判定　入賞：優勝、二位、三位

1	たもり れい 田守 礼依	年長	119	25	10級	2年5ヶ月	香川中央 高松西
2	よこやま まこ 横山 真子	年長	113	20	無級	2年	徳島北東あわじ 北　島
3	おおくら げんじ 大倉 源治	年長	110	18	10級	1年3ヶ月	愛媛 桑　原
4	たにもと そうま 谷本 蒼真	年長	113	22	9級	2年9ヶ月	香川中央 高松東
5	さの ぎんじ 佐野 銀侍	年長	116	22	10級	2年	香川中央 高松西
6	いけした さくと 池下 朔叶	年長	108	19	10級	1年2ヶ月	香川中央 高松中央
7	かたおか はると 片岡 陽翔	年長	110	17	10級	1年	愛　媛 県本部
8	きむら いっしん 木村 一心	年長	118	23	9級	2年	香川中央 坂　出

③4　③5　③6　③7　③12　③13　③24　優勝　二位

三位決定トーナメント

本戦1分−ジャンケン判定

1	③4の敗者						
2	③5の敗者						
3	③6の敗者						
4	③7の敗者						

③17　③18　③21　三位

小学1年生・男子・白帯（5名）　本戦1分−延長戦1分−ジャンケン判定　入賞：優勝、二位、三位

1	ふじや ひろと 藤彌 大翔	小1	114	21	無級	1年	高知 大　方
2	やまもと かなと 山本 奏斗	小1	112	19	無級	1年	香川中央 丸亀南
3	たなべ なる 田邉 凪琉	小1	120	24	無級	11ヶ月	高知 大　方
4	はら かなた 原 奏汰	小1	117	20	無級	5ヶ月	香川中央 丸亀南
5	ながとも ゆしん 長友 結真	小1	117	21	無級	6ヶ月	香川中央 丸亀南

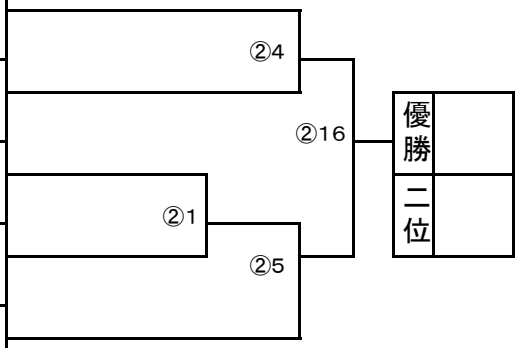

三位決定トーナメント　本戦1分−ジャンケン判定

4	②1の敗者						
5	②4の敗者						
6	②5の敗者						

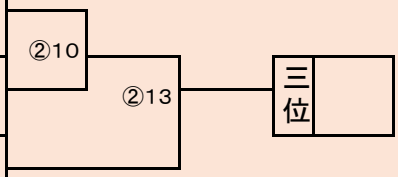

小学1年生・男子・橙帯（4名）　本戦1分−延長戦1分−ジャンケン判定　入賞：優勝、二位、三位

1	たかやま あやと 高山 絢士	小1	117	20	9級	3年	高知 本　部
2	みぞぐち れお 溝口 怜旺	小1	109	18	10級	1年3ヶ月	高知 大　方
3	まつざき こうま 松崎 煌真	小1	116	29	10級	1年7ヶ月	高知 本　部
4	ながお ひいろ 長尾 陽彩	小1	127	28	9級	3年4ヶ月	香川中央 高松中央

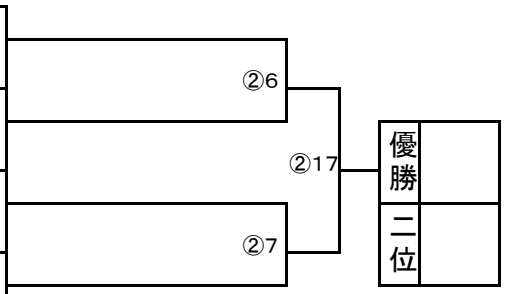

三位決定トーナメント　本戦1分−ジャンケン判定

1	②6の敗者						
2	②7の敗者						

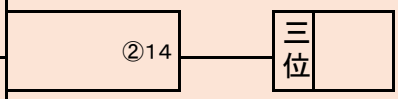

小学1年生・女子（6名）　本戦1分−延長戦1分−ジャンケン判定　入賞：優勝、二位、三位

1	ひけた 引田	まいか 麻李加	小1	122	22	10級	3年9ヶ月	香川中央 坂　出
2	おおばやし 大林	ゆずき 柚月	小1	120	21	無級	1年6ヶ月	香川中央 観音寺
3	みやけ 三宅	いちか 一椛	小1	110	30	無級	6ヶ月	岡山東 本　部
4	しんどめ 新留	きほ 希歩	小1	126	30	無級	5ヶ月	香川中央 高松西
5	からつ 唐津	ここな 心絆	小1	103	15	無級	9ヶ月	徳島西南 徳島市加茂
6	あきやま 秋山	えみ 咲心	小1	119	21	無級	1年	香川中央 観音寺

②8
②2
②18
②3
②9
優勝
二位

三位決定トーナメント　本戦1分−ジャンケン判定

1	②2の敗者						
2	②3の敗者						
3	②8の敗者						
4	②9の敗者						

②11
②15
②12
三位

出場選手募集中

締め切り日　十二月十二日

一般女子・橙～緑帯（4名）

本戦1分−延長戦1分−ジャンケン判定　入賞：優勝、二位、三位

1	うえはら 上原	ななみ 奈々美	28才	159	47	10級	8ヶ月	香川中央 高松中央
欠	もりもと 森本	みちえ 美智江	48才	153	47	9級	1年6ヶ月	愛媛 湯の山
3	かわばた 川畑	あやか 彩夏	26才	160	55	10級	1年	香川中央 高松中央
4	やつか 八束	まり 麻里	48才	162	64	4級	10年	徳島西南 鴨　島

①4 / ①5 → ①11 → 優勝 / 二位

三位決定トーナメント

本戦1分−ジャンケン判定

欠	もりもと 森本	みちえ 美智江	48才	153	47	9級	1年6ヶ月	愛媛 湯の山
2	①5の敗者							

①9 → 三位

一般男子・白帯（2名）

本戦1分30秒−延長戦1分−ジャンケン判定　入賞：優勝

1	こばやし 小林	とみのり 富則	43才	159	56	無級	4ヶ月	高知 四万十中村
2	なかじま 中嶋	あい 亜威	29才	161	52	無級	4ヶ月	香川中央 高松中央

①7 → 優勝

一般女子・上級（2名）

本戦2分−延長戦2分−最終延長2分　入賞：優勝

優勝者には副賞としてお米10kgを贈呈

1	たむら 田村	みく 美空	高1	158	58	1級	4年7ヶ月	香川中央 坂　出
2	ひくた 低田	こころ 心	高3	155	48	初段	10年	香川中央 高松西

①8 → 優勝

一般男子・上級（4名）

本戦2分−延長戦2分−最終延長2分　入賞：優勝、二位、三位

優勝者には副賞としてお米10kgを贈呈

1	うえの 植野	りゅうせい 竜誠	高1	170	80	1級	12年5ヶ月	香川中央 丸亀南
2	みしま 三嶌	じゅんた 純太	27才	169	75	初段	15年	香川中央 丸亀南
3	きたむら 北村	ひろ 尋	高1	169	65	1級	5年2ヶ月	岡山市北 本　部
4	さとう 佐藤	しょうき 翔騎	19才	171	68	初段	14年	香川中央 丸亀南

①2 / ①3 → ①13 → 優勝 / 二位

三位決定トーナメント

本戦2分−延長戦2分−ジャンケン判定

1	①2の敗者							
2	①3の敗者							

①12 → 三位

第2グループ

小学2年生・男子・白帯（4名）

本戦1分−延長戦1分−ジャンケン判定　入賞：優勝、二位、三位

1	たなべ じん 田辺 司	小2	129	29	無級	1年2ヶ月	高知 朝　倉
2	こみやま れいと 小見山 澪叶	小2	125	24	無級	2ヶ月	香川中央 坂　出
3	からつ たいが 唐津 大雅	小2	118	19	無級	9ヶ月	徳島西南 徳島市加茂
4	とくもと いくと 徳元 郁斗	小2	121	25	無級	1年9ヶ月	徳島北東あわじ 北　島

③6
③7
③21
優勝
二位

三位決定トーナメント

本戦1分−ジャンケン判定

1	③6の敗者						
2	③7の敗者						

③15
三位

小学2年生・男子・橙帯（4名）

本戦1分−延長戦1分−ジャンケン判定　入賞：優勝、二位、三位

1	たかはし ゆうし 髙橋 勇志	小2	117	24	無級	2年9ヶ月	高知 朝　倉
2	あきやま なぎ 秋山 凪	小2	120	22	10級	1年5ヶ月	香川中央 高松西
3	みよし おうすけ 三好 桜輔	小2	131	25	10級	2年4ヶ月	香川中央 高松西
4	おか そらたろう 岡 昊太朗	小2	133	34	9級	2年2ヶ月	修慧会

②7
②8
②19
優勝
二位

三位決定トーナメント

本戦1分−ジャンケン判定

1	②7の敗者						
2	②8の敗者						

②13
三位

小学2年生・男子・青～黄帯（6名）　本戦1分−延長戦1分−ジャンケン判定　入賞：優勝、二位、三位

1	みき　たいすけ 三木　泰介	小2	124	23	7級	2年	北道院拳法 小豆島
2	なかはら　りく 中原　吏紅	小2	120	28	8級	1年7ヶ月	修慧会
3	なかいし　くうた 中石　空陽太	小2	129	35	6級	4年	香川中央 丸亀南
4	きしうえ　いぶき 岸上　維吹	小2	125	20	8級	2年10ヶ月	香川中央 観音寺
5	やぶの　そうし 籔野　蒼志	小2	130	27	8級	4年2ヶ月	岡山東 本　部
6	たかはし　そう 高橋　想	小2	123	23	6級	4年	高知 本　部

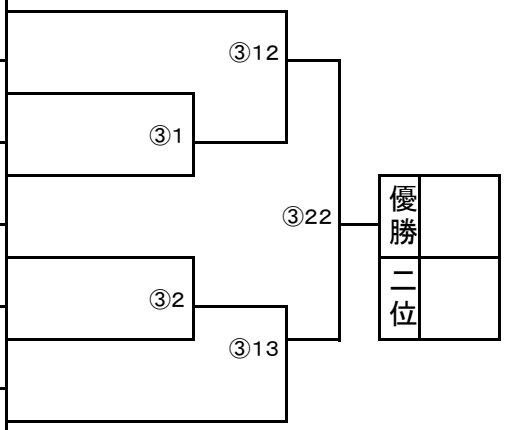

三位決定トーナメント　本戦1分−ジャンケン判定

1	③1の敗者						
2	③2の敗者						
3	③8の敗者						
4	③9の敗者						

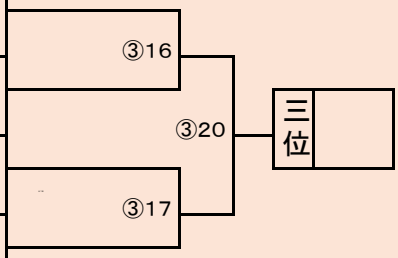

小学2年生・女子（7名）　本戦1分−延長戦1分−ジャンケン判定　入賞：優勝、二位、三位

1	ひがしはら　れな 東原　伶茉	小2	130	23	8級	2年	香川中央 高松東
2	まえだ　みほ 前田　実歩	小2	120	24	無級	11か月	徳島北東あわじ 徳　島
3	みぞぐち　るか 溝口　瑠栞	小2	116	19	10級	1年4ヶ月	高知 大　方
4	なかじま　みこ 中島　海心	小2	122	20	10級	2年	高知 本　部
5	あかぎ　のあ 赤木　乃愛	小2	132	32	10級	4か月	岡山市北 本　部
6	きむら　ここな 木村　心優	小2	128	27	8級	2年	香川中央 坂　出
7	おおくぼ　こはる 大久保　心晴	小2	120	23	9級	2年6か月	徳島北東あわじ 鳴　門

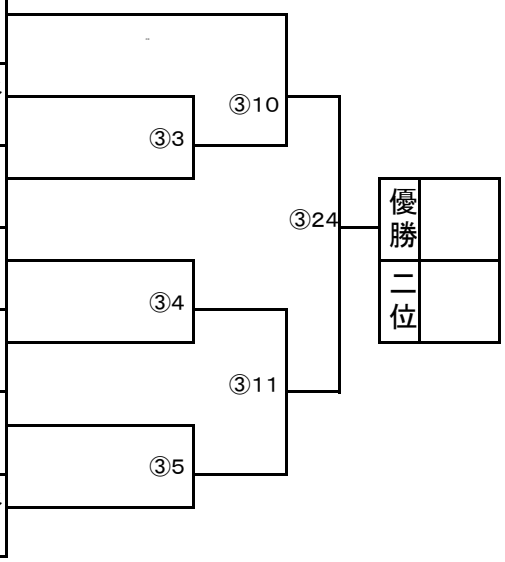

三位決定トーナメント　本戦1分−ジャンケン判定

1	③3の敗者						
2	③4の敗者						
3	③5の敗者						
4	③10の敗者						
5	③11の敗者						

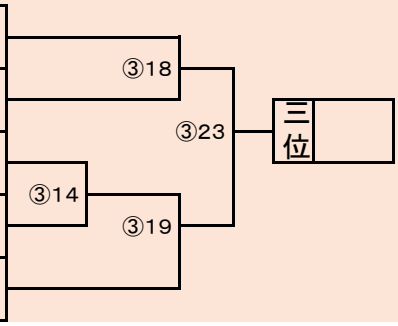

小学3年生・男子・白～橙帯（8名）　本戦1分−延長戦1分−ジャンケン判定　入賞：優勝、二位、三位

1	なかむら 中村	りと 吏杜	小3	134	29	9級	2年3ヶ月	修慧会
2	みやけ 三宅	いぶき 一颯	小3	120	24	10級	1年6ヶ月	岡山東本　部
3	ひらの 平野	ひなた 陽大	小3	130	30	9級	2年5ヶ月	香川中央高松西
4	やまもと 山本	いお 伊桜	小3	124	27	10級	1年6ヶ月	高知本　部
5	はら 原	なみと 波澄	小3	127	25	無級	5ヶ月	香川中央丸亀南
6	なかむら 中村	はると 日飛	小3	123	23	無級	3ヶ月	高知朝　倉
7	まぶち 間渕	ゆうと 悠斗	小3	129	33	無級	3年	香川中央観音寺
8	おおくら 大倉	ゆいと 唯冬	小3	130	26	10級	1年3ヶ月	愛媛桑　原

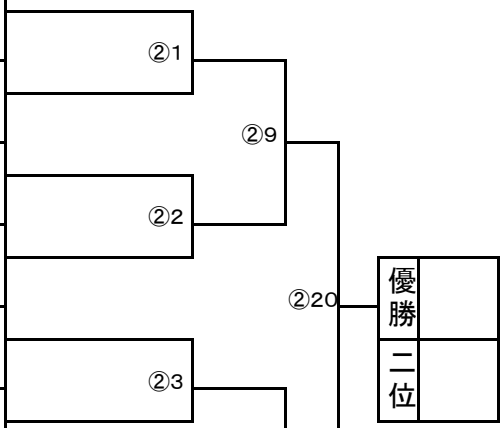

三位決定トーナメント　本戦1分−ジャンケン判定

1	②1の敗者						
2	②2の敗者						
3	②3の敗者						
4	②4の敗者						

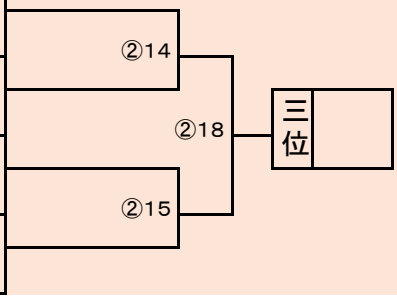

小学3年生・男子・青～黄帯（6名）　本戦1分−延長戦1分−ジャンケン判定　入賞：優勝、二位、三位

1	やまもと 山本	とわ 士翔	小3	121	21	6級	3年	香川中央 坂　出
2	かわさき 川崎	はくあ 珀愛	小3	132	32	5級	4年	香川中央 JOY FIT丸亀
3	まつむら 松村	りゅうせい 琉聖	小3	132	30	6級	2年8ヶ月	徳島北東あわじ 藍　住
4	くろかわ 黒川	そら 蒼天	小3	130	27	8級	11ヶ月	香川中央 丸亀南
5	そごう 十川	えいと 瑛斗	小3	126	23	7級	3年4ヶ月	香川中央 高松東
6	なら 奈良	はると 陽翔	小3	123	24	5級	4年5ヶ月	香川中央 高松西

②11
②5
②22
②6
②12
優勝
二位

三位決定トーナメント　本戦1分−ジャンケン判定

1	②5の敗者							
2	②6の敗者							
3	②11の敗者							
4	②12の敗者							

②16
②21
②17
三位

小学3年生・女子（6名）　本戦1分−延長戦1分−ジャンケン判定　入賞：優勝、二位、三位

1	にしむら 西村	なる 成	小3	125	29	7級	3年9ヶ月	修慧会
2	とくもと 徳元	まひろ 希優	小3	131	28	無級	2ヶ月	徳島北東あわじ 北　島
3	つくだ 佃	るり 瑠莉	小3	131	26	9級	1年7ヶ月	修慧会
4	みよし 三好	なつき 夏葵	小3	125	25	7級	3年8ヶ月	修慧会
5	みやた 宮田	せいな 聖菜	小3	136	39	無級	6ヶ月	徳島北東あわじ 松　茂
6	かたおか 片岡	あんず 杏	小3	123	23	9級	1年	愛媛 県本部

①9
①2
①20
①3
①10
優勝
二位

三位決定トーナメント　本戦1分−ジャンケン判定

1	①2の敗者							
2	①3の敗者							
3	①9の敗者							
4	①10の敗者							

①14
①19
①15
三位

小学4年生・男子・白帯（2名）

本戦1分30秒−延長戦1分−ジャンケン判定　入賞：優勝

1	すずき りゅうが 鈴木 琉雅	小4	143	35	無級	9ヶ月	愛媛 県本部
2	たかはし たいし 髙橋 大志	小4	125	27	無級	2年9ヶ月	高知 朝　倉

①16 → 優勝

小学4年生・男子・青帯（4名）

本戦1分−延長戦1分−ジャンケン判定　入賞：優勝、二位、三位

欠	いむら あず 井村 和瑞	小4	130	29	7級	5年	高知 本　部
2	ひがしはら ゆうと 東原 悠隼	小4	135	29	7級	4年	香川中央 高松東
3	あべ こうま 阿部 光真	小4	143	40	7級	2年	芦原会館 高松中央
4	ゆあさ ゆいと 湯淺 唯翔	小4	140	40	7級	5年6ヶ月	徳島北東あわじ 里　浦

①4 → ①17 ← ①5 → 優勝 / 二位

三位決定トーナメント

本戦1分−ジャンケン判定

欠	いむら あず 井村 和瑞	小4	130	29	7級	5年	高知 本　部
2	①5の敗者						

①11 → 三位

小学4年生・女子（4名）

本戦1分−延長戦1分−ジャンケン判定　入賞：優勝、二位、三位

1	のなみ りん 野並 稟	小4	136	36	無級	2年	高知 大　方
2	みなと ゆうき 湊 優妃	小4	136	31	9級	3年	徳島北東あわじ 徳　島
3	たむら みずき 田村 美月	小4	140	48	無級	4ヶ月	香川中央 坂　出
4	うえはら すみれ 上原 すみれ	小4	137	31	6級	5年2か月	徳島北東あわじ 里　浦

①6 → ①18 ← ①7 → 優勝 / 二位

三位決定トーナメント

本戦1分−ジャンケン判定

1	①6の敗者						
2	①7の敗者						

①12 → 三位

第3グループ

小学5年生・男子・白～橙帯（7名）

本戦1分−延長戦1分−ジャンケン判定　入賞：優勝、二位、三位

1	しおた 塩田	けんた 健太	小5	151	60	9級	4年2ヶ月	香川中央 高松西
2	なかがわ 中川	ゆうと 友翔	小5	130	25	9級	1年7ヶ月	香川中央 高松西
3	きのした 木下	れおと 獅彪	小5	134	48	無級	4ヶ月	香川中央 坂　出
4	しんどめ 新留	こうた 弘大	小5	146	45	無級	5ヶ月	香川中央 高松西
5	こばやし 小林	としひろ 俊博	小5	141	40	無級	4ヶ月	高知 四万十中村
6	ちかみ 千頭	れい 礼	小5	144	45	9級	2年4ヶ月	香川中央 高松西
7	ちょう 張	しゅんき 俊熙	小5	140	40	9級	5年	岡山東 本　部

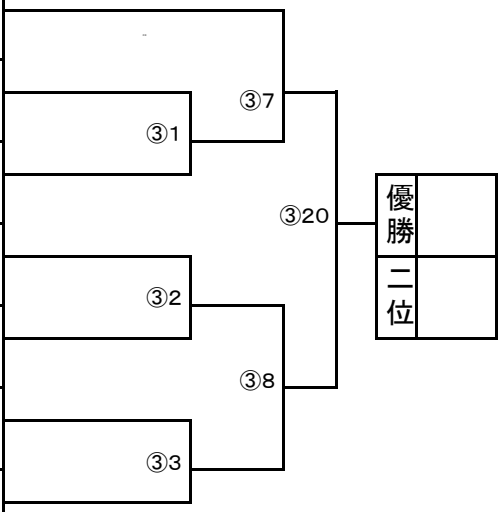

三位決定トーナメント

本戦1分−ジャンケン判定

1	③1の敗者						
2	③2の敗者						
3	③3の敗者						
4	③7の敗者						
5	③8の敗者						

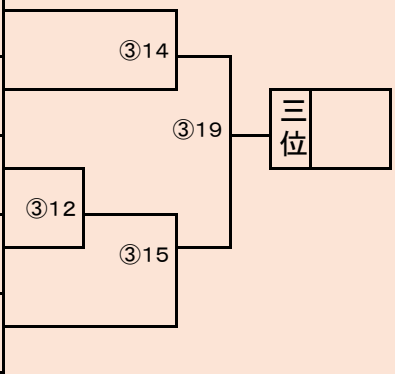

小学5年生・男子・青～黄帯（5名）

本戦1分−延長戦1分−ジャンケン判定　入賞：優勝、二位、三位

1	みずかみ 水上	さねゆき 真幸	小5	134	30	8級	1年8ヶ月	岡山市北 本　部
2	みよし 三好	しょうたろう 祥太朗	小5	153	50	8級	2年4ヶ月	香川中央 高松西
3	たけした 竹下	そうすけ 湊祐	小5	148	50	6級	3年1ヶ月	香川中央 丸亀南
4	にしやま 西山	はやと 隼人	小5	147	51	6級	5年	香川中央 高松東
5	たもり 田守	ゆうせい 佑成	小5	143	36	6級	5年5ヶ月	香川中央 高松西

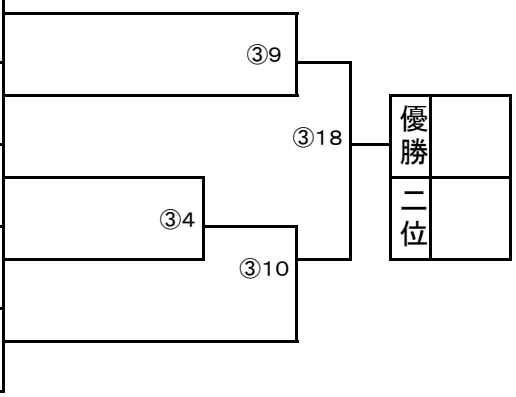

三位決定トーナメント

本戦1分−ジャンケン判定

4	③4の敗者						
5	③9の敗者						
6	③10の敗者						

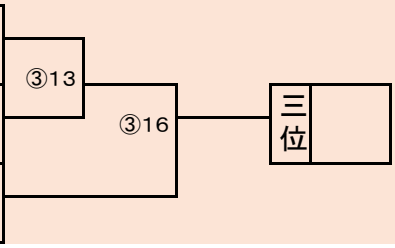

小学5年生・男子・緑～茶帯（7名）　本戦1分−延長戦1分−ジャンケン判定　入賞：優勝、二位、三位

1	さの 佐野	かんじ 寛侍	男	164	57	5級	3年3ヶ月	香川中央 高松西
2	たかやま 髙山	かんすけ 寛介	男	138	42	4級	6年8ヶ月	岡山東 津　山
3	かわさき 川崎	だいあ 大愛	男	132	32	3級	4年	香川中央 JOY FIT丸亀
4	なかはら 中原	はると 陽斗	男	147	37	3級	5年	香川中央 高松西
5	ただ 多田	はるき 悠希	男	133	33	3級	7年	香川中央 高松東
6	つじもと 辻本	はると 悠人	男	142	29	1級	3年11ヶ月	芦原会館 香川支部
7	なかいし 中石	とうた 虎陽太	男	131	28	3級	4年	香川中央 丸亀南

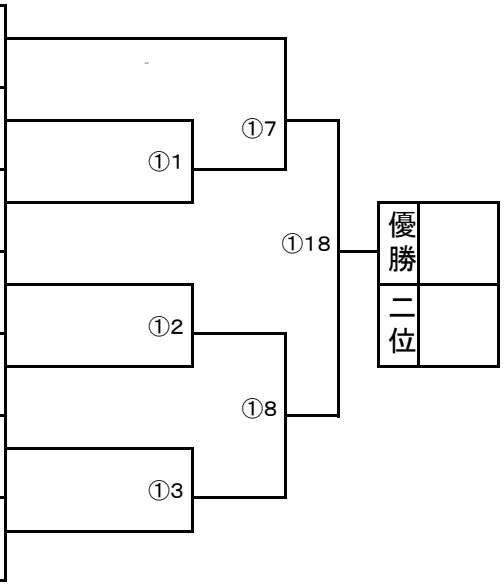

三位決定トーナメント　本戦1分−ジャンケン判定

1	①1の敗者						
2	①2の敗者						
3	①3の敗者						
4	①7の敗者						
5	①8の敗者						

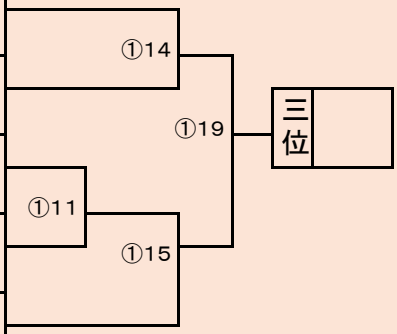

小学5年生・女子（4名）　本戦1分−延長戦1分−ジャンケン判定　入賞：優勝、二位、三位

1	おかにし 岡西	さな 紗那	女	134	30	8級	2年5ヶ月	香川中央 高松中央
2	ふじや 藤彌	ゆう 優羽	女	135	34	9級	2年	高知 大　方
3	ながさき 長崎	あいか 愛佳	女	136	31	7級	2年	高知 四万十中村
4	たなべ 田辺	ももか 桃栞	女	151	40	10級	1年2ヶ月	高知 朝　倉

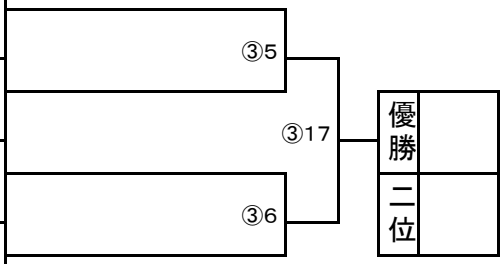

三位決定トーナメント　本戦1分−ジャンケン判定

1	③5の敗者						
2	③6の敗者						

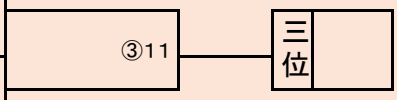

小学6年生・男子・青～黄帯（8名）　本戦1分−延長戦1分−ジャンケン判定　入賞：優勝、二位、三位

1	のだ はると 野田 悠翔	男	155	50	6級	6年	香川中央 高松中央
2	いっとう けいご 一藤 圭吾	男	150	48	7級	3年	高知 四万十南
3	はやし ゆいと 林 唯斗	男	145	38	7級	3年9ヶ月	徳島北東あわじ 藍　住
4	すだ かずと 須田 和渡	男	150	38	5級	4年2ヶ月	香川中央 高松東
5	はやし ひかる 林 洸	男	153	46	6級	4年2ヶ月	岡山市北 本　部
6	ふじさわ りゅうのすけ 藤澤 龍乃輔	男	143	39	8級	2年6ヶ月	徳島北東あわじ 藍　住
7	そごう やまと 十川 大和	男	136	27	7級	3年4ヶ月	香川中央 高松東
8	かわの そうた 川野 颯太	男	131	30	6級	1年7ヶ月	岡山東 倉　敷

②1
②2
②3
②4
②8
②9
②22
優勝
二位

三位決定トーナメント　本戦1分−ジャンケン判定

1	②1の敗者						
2	②2の敗者						
3	②3の敗者						
4	②4の敗者						

②14
②15
②20
三位

小学6年生・男子・緑～茶帯（5名）　本戦1分−延長戦1分−ジャンケン判定　入賞：優勝、二位、三位

1	いけだ はると 池田 暖仁	男	156	56	4級	7年	香川中央 高松西
2	おおくぼ れん 大久保 漣	男	160	43	2級	4年4か月	徳島北東あわじ 徳　島
3	たかやま れんと 高山 蓮士	男	138	31	4級	5年	高知 本　部
4	しもて ひろと 下手 皓登	男	148	37	4級	6年	香川中央 高松北
5	はらうち けい 原内 圭	男	150	43	1級	8年4ヶ月	香川中央 丸亀南

①9
①4
①10
①20
優勝
二位

三位決定トーナメント　本戦1分−ジャンケン判定

4	①4の敗者						
5	①9の敗者						
6	①10の敗者						

①12
①16
三位

小学6年生・女子・青帯（2名）

本戦1分30秒−延長戦1分−ジャンケン判定　入賞：優勝

1	さたけ 佐竹	なな 菜々	女	151	42	7級	2年	高知 四万十中村
2	ながさき 長﨑	ののか 希佳	女	134	37	7級	2年	高知 四万十中村

②19 → 優勝

小学6年生・女子・緑～茶帯（5名）

本戦1分−延長戦1分−ジャンケン判定　入賞：優勝、二位、三位

1	すみの 角野	みさき 仁咲	女	151	41	1級	8年4ヶ月	香川中央 丸亀南
2	こばやし 小林	あづさ あづさ	女	142	39	2級	8年	香川中央 高松東
3	やまもと 山本	さほ 咲歩	女	151	38	1級	6年6ヶ月	香川中央 高松東
4	かまや 鎌谷	うる 美瑠	女	147	43	2級	8年4ヶ月	香川中央 丸亀南
5	のぎ 野木	すずか 涼花	女	153	38	4級	2年9か月	徳島北東あわじ 藍住

②10 ②23 ②5 ②11 → 優勝 二位

三位決定トーナメント

本戦1分−ジャンケン判定

4	②5の敗者						
5	②10の敗者						
6	②11の敗者						

②16 ②21 → 三位

中学生・男子（4名）

本戦1分−延長戦1分−ジャンケン判定　入賞：優勝、二位、三位

1	しんぐう 新宮	りゅうのすけ 龍之介	男	160	46	1級	9年6ヶ月	香川中央 高松東
2	たかお 高尾	りゅうしょう 龍昇	男	157	42	1級	8年4ヶ月	香川中央 高松西
3	たもり 田守	なおし 直志	男	156	49	3級	5年5ヶ月	香川中央 高松西
4	きたむら 北村	りく 莉玖	男	161	54	2級	5年2か月	岡山市北 本　部

①5 ①17 ①6 → 優勝 二位

三位決定トーナメント

本戦1分−ジャンケン判定

1	①1の敗者						
2	①2の敗者						

①13 → 三位

組手・リーグ戦の部　～高松市空手道錬成大会2025～

リーグ戦部門･規約

①勝ち数が最も多い選手が上位となります。
②勝ち数が同じ場合は、一本勝ちの多い選手が上位となります。
③一本勝ち数に差が無い場合は、技ありが多い選手が上位となります。
④技あり数に差が無い場合は、本戦での判定勝ち数が多い方が上位となります。
⑤上記①～④の差が無い場合は、ジャンケンにて判定となります。
⑥表彰は、優勝の1名です。

第1グループ

壮年男子・青～緑帯　（3名）　本戦１分-延長戦１分-ジャンケン判定　**入賞：優勝**

									おかにし 岡西	ひろふじ 広藤	のむら 能村	勝ち数	一本	技あり	順位
1	おかにし 岡西	ゆうさく 勇作	47才	170	63	6級	2年5ヶ月	香川中央 高松中央		①1	①6				
2	ひろふじ 広藤	やすひろ 泰弘	49才	168	77	8級	1年5か月	岡山市北 本　部	①1		①10				
3	のむら 能村	あきのぶ 昌伸	45才	163	90	4級	2年	愛媛 県本部	①6	①10					

第2グループ

小学４年生・男子・黄～緑帯　（3名）　本戦１分-延長戦１分-ジャンケン判定　**入賞：優勝**

									たかやま 高山	おざき 尾﨑	みき 三木	勝ち数	一本	技あり	順位
1	たかやま 高山	みなと 湊士	小4	138	26	6級	5年	高知 本　部		①1	①8				
2	おざき 尾﨑	たいしん 大心	小4	130	27	6級	3年8か月	徳島西南 阿南	①1		①13				
3	みき 三木	そうすけ 創介	小4	134	27	4級	4年	北道院拳法 小豆島	①8	①13					

第3グループ

小学６年生・男子　橙帯　（3名）　本戦１分-延長戦１分-ジャンケン判定　**入賞：優勝**

									いしかわ 石川	ひらの 平野	かたおか 片岡	勝ち数	一本	技あり	順位
1	いしかわ 石川	りく 凛空	小6	145	37	9級	1年	香川中央 丸亀南		②6	②12				
2	ひらの 平野	ひろと 浩翔	小6	150	52	9級	2年5ヶ月	香川中央 高松西	②6		②17				
3	かたおか 片岡	おおが 大翔	小6	140	35	9級	1年	愛媛 県本部	②12	②17					

中学生・女子　（3名）　本戦１分-延長戦１分-ジャンケン判定　**入賞：優勝**

									つじもと 辻本	たけうち 竹内	ゆうき 結城	勝ち数	一本	技あり	順位
1	つじもと 辻本	さな 咲那	中2	152	49	1級	3年11ヶ月	芦原会館 香川支部		②7	②13				
2	たけうち 竹内	そら そら	中1	160	56	9級	1年3ヶ月	香川中央 丸亀南	②7		②18				
3	ゆうき 結城	めいこ 芽生子	中2	156	60	無級	4ヶ月	高知 四万十具同	②13	②18					

型の部　～高松市空手道錬成大会2025～

①全試合同時演武とします。
②型の名称、「直れ、休め」などは主審が発声します。

第1グループ

幼年・白帯（4名）

全試合：太極その1　　入賞：優勝、準優勝

1	こみやま きらと 小見山 煌叶	年長	110	19	無級	2ヶ月	香川中央 坂　出	③1
2	つづき かえで 都築 楓	年長	110	20	無級	5ヶ月	高知 大　方	③5
3	やまもと ひみ 山本 緋海	年長	109	17	無級	1年6ヶ月	高知 本　部	③2
4	うえはら まさき 上原 将輝	年中	110	20	無級	1年	徳島北東あわじ 里　浦	

優勝 ／ 二位

幼年・橙帯（4名）

全試合：太極その3　　入賞：優勝、準優勝

1	いけした さくと 池下 朔叶	年長	108	19	10級	1年2ヶ月	香川中央 高松中央	③3
2	かたおか はると 片岡 陽翔	年長	110	17	10級	1年	愛媛 県本部	③6
3	きむら いっしん 木村 一心	年長	118	23	9級	2年	香川中央 坂　出	③4
4	たにもと そうま 谷本 蒼真	年長	113	22	9級	2年9ヶ月	香川中央 高松東	

優勝 ／ 二位

小学1年生・白帯（5名）

準決勝戦まで：太極その1
決勝戦：太極その2　　入賞：優勝、準優勝

1	しんどめ きほ 新留 希歩	小1	126	30	無級	5ヶ月	香川中央 高松西	②3
2	たなべ なる 田邉 凪琉	小1	120	24	無級	11ヶ月	高知 大　方	②7
3	ながとも ゆしん 長友 結真	小1	117	21	無級	6ヶ月	香川中央 丸亀南	②1
4	からつ ここな 唐津 心絆	小1	103	15	無級	9か月	徳島西南 徳島市加茂	②4
5	ふじや ひろと 藤彌 大翔	小1	114	21	無級	1年	高知 大　方	

優勝 ／ 二位

小学1年生・橙帯（5名）

準決勝戦まで：太極その1
決勝戦：太極その2　　入賞：優勝、準優勝

1	はばら はるおみ 羽原 遙臣	小1	113	19	9級	3年9ヶ月	香川中央 坂　出	②5
2	みぞぐち れお 溝口 怜旺	小1	109	18	10級	1年3ヶ月	高知 大　方	②8
3	きたがわ ことの 北川 琴望	小1	116	19	10級	1年7ヶ月	高知 朝　倉	②2
4	ひけた まいか 引田 麻李加	小1	122	22	9級	3年9ヶ月	香川中央 坂　出	②6
5	たかやま あやと 高山 絢士	小1	117	20	9級	3年	高知 本　部	

優勝 ／ 二位

一般・橙帯（4名）

準決勝戦まで：太極その3
決勝戦：平安その1

入賞：優勝、準優勝

1	たけうち そら 竹内 そら	中1	160	56	9級	1年3ヶ月	香川中央 丸亀南	①8
2	うえはら ななみ 上原 奈々美	28才	159	47	10級	8ヶ月	香川中央 高松中央	①12
3	かわばた あやか 川畑 彩夏	26才	160	55	10級	1年	香川中央 高松中央	①9
4	もりもと みちえ 森本 美智江	48才	153	47	9級	1年6ヶ月	愛媛 湯の山	

優勝：
二位：

一般・緑～茶帯（11名）

準決勝戦まで：平安その5
決勝戦：自由

入賞：優勝、準優勝、三位2名

1	おおたに まどか 大谷 まどか	47才	154	50	2級	12年6ヶ月	岡山東 本　部	①4
2	もりもと ゆうき 森本 悠月	中2	157	45	2級	8年5ヶ月	愛媛 湯の山	①10
3	たかお りゅうしょう 高尾 龍昇	中2	157	42	1級	8年4ヶ月	香川中央 高松西	①1
4	きたむら りく 北村 莉玖	中2	161	54	2級	5年2か月	岡山市北 本　部	①5
5	かわの さき 川野 紗希	中3	144	39	6級	1年7ヶ月	岡山東 倉　敷	①13
6	ふかたに かいき 深谷 海希	中1	141	29	1級	6年	徳島北東あわじ 徳島南	①6
7	しんぐう りゅうのすけ 新宮 龍之介	中2	160	46	1級	9年6ヶ月	香川中央 高松東	①2
8	たかやま れんすけ 髙山 蓮介	中1	157	50	3級	7年3ヶ月	岡山東 津　山	①11
9	よどや ひまり 淀谷 ひまり	中2	153	38	3級	5年	香川中央 高松中央	①3
10	やまぐち きさき 山口 稀咲	中2	未記入	35	6級	3年	修慧会	①7
11	おおたに なつみ 大谷 夏海	高2	153	47	2級	11年	岡山東 本　部	

優勝：
二位：
三位：
三位：

第2グループ

小学2年生・白帯（3名）

準決勝戦まで：太極その1
決勝戦：太極その2

入賞：優勝

1	こみやま れいと 小見山 澪叶	小2	125	24	無級	2ヶ月	香川中央 坂　出
2	からつ たいが 唐津 大雅	小2	118	19	無級	9か月	徳島西南 徳島市加茂
3	たなべ じん 田辺 司	小2	129	29	無級	1年2ヶ月	高知 朝　倉

③2
③5
優勝

小学2年生・橙帯（5名）

準決勝戦まで：太極その3
決勝戦：平安その1

入賞：優勝、準優勝

1	あきやま なぎ 秋山 凪	小2	120	22	10級	1年5ヶ月	香川中央 高松西
2	あかぎ のあ 赤木 乃愛	小2	132	32	10級	4か月	岡山市北 本　部
3	なかじま みこ 中島 海心	小2	122	20	10級	2年	高知 本　部
4	みぞぐち るか 溝口 瑠栞	小2	116	19	10級	1年4ヶ月	高知 大　方
5	おおくぼ こはる 大久保 心晴	小2・8	120	23	9級	2年6か月	徳島北東あわじ 鳴　門

③3
③1
③4
③6
優勝
二位

小学2年生・青～黄帯（3名）

準決勝戦まで：平安その2
決勝戦：安三

入賞：優勝

1	きしうえ いぶき 岸上 維吹	小2	125	20	8級	2年10ヶ月	香川中央 観音寺
2	ひがしはら れな 東原 伶茉	小2	130	23	8級	2年	香川中央 高松東
3	たかはし そう 高橋 想	小2	123	23	6級	4年	高知 本　部

②2
②5
優勝

小学3年生・白～橙帯（5名）

準決勝戦まで：太極その1
決勝戦：太極その3

入賞：優勝、準優勝

1	やまもと いお 山本 伊桜	小3	124	27	10級	1年6ヶ月	高知 本　部
2	つくだ るり 佃 瑠莉	小3	131	26	9級	1年7ヶ月	修慧会
3	なかむら はると 中村 日飛	小3	123	23	無級	3ヶ月	高知 朝　倉
4	かたおか あんず 片岡 杏	小3	123	23	9級	1年	愛媛 県本部
5	ふじもと なな 藤本 七愛	小3	128	23	9級	3年3ヶ月	香川中央 高松西

②3
②1
②4
②6
優勝
二位

小学3～4年生・青帯（3名）

準決勝戦まで：平安その1
決勝戦：平安その2

入賞：優勝

1	ゆあさ 湯淺	ゆいと 唯翔	小4	140	40	7級	5年6か月	徳島北東あわじ 里　浦
2	ひがしはら 東原	ゆうと 悠隼	小4	135	29	7級	4年	香川中央 高松東
3	たにもと 谷本	りおな 莉緒菜	小3	123	24	8級	2年9ヶ月	香川中央 高松東

①1
①4
優勝

小学3年生・黄帯（2名）

決勝戦：安三

入賞：優勝

1	なら 奈良	はると 陽翔	小3	123	24	5級	4年5ヶ月	香川中央 高松西
2	かわさき 川崎	はくあ 珀愛	小3	132	32	5級	4年	香川中央 JOY FIT丸亀

①5
優勝

小学4年生・黄帯（4名）

準決勝戦まで：平安その3
決勝戦：突きの型

入賞：優勝、準優勝

1	やまぐち 山口	なつき 夏來	小4	139	36	6級	3年	修慧会
2	よしい 吉井	りと 琳都	小4	131	28	5級	3年1ヶ月	徳島西南 阿　南
3	たかやま 高山	みなと 湊士	小4	138	26	6級	5年	高知 本　部
4	うえはら 上原	すみれ すみれ	小4	137	31	6級	5年2ヶ月	徳島北東あわじ 里　浦

①2
①3
①6
優勝
二位

第3グループ

小学4～5年生・白～橙帯（10名）

準決勝戦まで：太極その3
決勝戦：平安その1

入賞：優勝、準優勝、三位2名

1	たけもと 竹本	かよ 佳代	小4	139	33	10級	1年	香川中央 高松東
2	しおた 塩田	けんた 健太	小5	151	60	9級	4年2ヶ月	香川中央 高松西
3	ふじや 藤彌	ゆう 優羽	小5	135	34	9級	2年	高知 大　方
4	しんどめ 新留	こうた 弘大	小5	146	45	無級	5ヶ月	香川中央 高松西
5	つくだ 佃	るり 莉璃	小5	141	27	9級	1年	修慧会
6	ちかみ 千頭	れい 礼	小5	144	45	9級	2年4ヶ月	香川中央 高松西
7	たなべ 田辺	ももか 桃栞	小5	151	40	10級	1年2ヶ月	高知 朝　倉
8	きのした 木下	れおと 獅彪	小5	134	48	無級	4ヶ月	香川中央 坂　出
9	ちょう 張	しゅんき 俊熙	小5	140	40	9級	5年	岡山東 本部
10	なかがわ 中川	ゆうと 友翔	小5	130	25	9級	1年7ヶ月	香川中央 高松西

③3
③4
③5
③1
③2
③6
③7
③8
③10
優勝
二位
三位
三位

小学5年生・青～黄帯（5名）

準決勝戦まで：平安その2
決勝戦：平安その3

入賞：優勝、準優勝

1	ながさき あいか 長崎 愛佳	小5	136	31	7級	2年	高知 四万十中村
2	みよし しょうたろう 三好 祥太朗	小5	153	50	8級	2年4ヶ月	香川中央 高松西
3	おかにし さな 岡西 紗那	小5	134	30	8級	2年5ヶ月	香川中央 高松中央
4	みずかみ さねゆき 水上 真幸	小5	134	30	8級	1年8ヶ月	岡山市北 本　部
5	さの かんじ 佐野 寛侍	小5	164	57	5級	3年3ヶ月	香川中央 高松西

②4
②1
②8
②5
優勝
二位

小学5年生・緑帯以上（3名）

準決勝戦まで：平安その4
決勝戦：撃塞大

入賞：優勝

1	かわさき だいあ 川崎 大愛	小5	132	32	3級	4年	香川中央 JOY FIT丸亀
2	なかはら はると 中原 陽斗	小5	147	37	3級	5年	香川中央 高松西
3	ただ はるき 多田 悠希	小5	133	33	3級	7年	香川中央 高松東

①5
①8
優勝

小学6年生・橙帯（2名）

決勝戦：平安その1

入賞：優勝

1	いしかわ りく 石川 凛空	小6	145	37	9級	1年	香川中央 丸亀南
2	かたおか おおが 片岡 大翔	小6	140	35	9級	1年	愛媛 県本部

③9
優勝

小学6年生・青～黄帯（6名）

準決勝戦まで：平安その3
決勝戦：平安その4

入賞：優勝、準優勝

1	はやし ひかる 林 洸	小6	153	46	6級	4年2ヶ月	岡山市北 本部
2	のだ はると 野田 悠翔	小6	155	50	6級	6年	香川中央 高松中央
3	さたけ なな 佐竹 菜々	小6	151	42	7級	2年	高知 四万十中村
4	ながさき ののか 長崎 希佳	小6	134	37	7級	2年	高知 四万十中村
5	すだ かずと 須田 和渡	小6	150	38	5級	4年2ヶ月	香川中央 高松東
6	いっとう けいご 一藤 圭吾	小6	150	48	7級	3年	高知 四万十南

②6
②2
②9
②3
②7
優勝
二位

小学6年生・緑～茶帯（8名）

準決勝戦まで：平安その5
決勝戦：撃塞小

入賞：優勝、準優勝、三位2名

1	かまや うる 鎌谷 美瑠	小6	147	43	2級	8年4ヶ月	香川中央 丸亀南
2	かわの そうた 川野 颯太	小6	131	30	6級	1年7ヶ月	岡山東 倉　敷
3	たかやま れんと 高山 蓮士	小6	138	31	4級	5年	高知 本　部
4	やまもと さほ 山本 咲歩	小6	151	38	1級	6年6ヶ月	香川中央 高松東
5	すみの みさき 角野 仁咲	小6	151	41	1級	8年4ヶ月	香川中央 丸亀南
6	こばやし あづさ 小林 あづさ	小6	142	39	2級	8年	香川中央 高松東
7	のぎ すずか 野木 涼花	小6	153	38	4級	2年9か月	徳島北東あわじ 藍　住
8	はらうち けい 原内 圭	小6	150	43	1級	8年4ヶ月	香川中央 丸亀南

①1
①2
①3
①4
①6
①7
①9

優勝	
二位	
三位	
三位	

哀悼の意を表して

空手道を通じてご縁をいただいた先生方へ、深い敬意と感謝を込めて

流心館 館長

石本聖款 先生

令和八年十月九日 ご逝去

令和八年十月九日、流心館館長・石本聖款先生のご逝去の報に接し、謹んで哀悼の意を表します。

空手道に真摯に向き合い、その発展と後進の育成に尽くされた先生。空手道を通じて結ばれたご縁や、共に道を歩まれた皆様との絆は、かけがえのないものとして心に残り続ける事と存じます。

先生が大切にされてきた志と武道精神は、先生を慕う方々の心に受け継がれ、これからの空手道を照らし続けていくことでしょう。生前のご功績に深く敬意を表し、これまでのご厚情に心より感謝申し上げます。

謹んで哀悼の意を表し、心よりご冥福をお祈り申し上げます。

修慧会 代表

原　未宇 先生

令和八年十月七日 ご逝去

令和八年十月七日、修慧会代表・原　未宇先生のご逝去の報に接し、謹んで哀悼の意を表します。

空手道を通じて多くの方々とご縁を結び、その普及と発展に力を尽くされた先生。先生と共に過ごされた時間や、空手道を通じてはぐくまれた交流と絆は、関わられた皆様の心に深く刻まれていることと存じます。

先生が歩まれた道と大切にされてきた志は、これからも多くの方々の心に生き続け、次の世代へ受け継がれていくことでしょう。生前のご功績に深く敬意を表し、これまでのご向上に心より感謝申し上げます。

謹んで哀悼の意を表し、心よりご冥福をお祈り申し上げます。

型・グランドチャンピオンシップ　～高松市空手道錬成大会2026～

規定型	1～2回戦	平安その2～5　から選択
	準決勝戦	安三、突きの型、撃塞大、撃塞小、最破　から選択
	決勝戦	征遠鎮、十八、観空、五十四歩　から選択

※両者が同じ型の場合は二人同時演武とします。異なる場合は単独演武となります。

※準決勝戦終了後、3分間の休憩を挟みます。

【表彰】･･･優勝、準優勝、三位×2名

副賞として、優勝者にはお米30kgを贈呈
準優勝者にはお米10kgを贈呈します

トーナメントは当日抽選とします。

1							
2							
3							
4							
5							
6							
7							
8							
9							
10							
11							
12							

①1　①2　①3　①4　①5　①6　①7　②1　②2　②3　②4

優勝	
二位	
三位	
三位	

【刮目ポイント】

高松市錬成大会のメインイベントは「型グランドチャンピオンシップ」。今回は12名が参戦。今年も各大会で実績のある有力選手が多数エントリーした。トーナメント表は、当日に抽選にて決定される。

優勝候補筆頭は、昨年のグラチャン準優勝の大谷夏海。当日にトーナメントが決まるこの試合方式の経験が吉と出るか。全日本大会に出場経験のある角野海斗、KDF全国大会で優勝経験のある福田一心も優勝候補である。また、近県の各種大会で上位入賞常連の川野紗希、原内圭の活躍も期待される。

男女混合無差別の、真のチャンピオンを決めるトーナメント。今年も全試合目が離せない。

今大会参加選手

1	すみの みさき 角野 仁咲	小6	151	41	1級	8年4ヶ月	香川中央 丸亀南	2025全四国　小5～6女子準優勝 2025高松市錬成　小5～6三位
2	はらうち けい 原内 圭	小6	150	43	1級	8年4ヶ月	香川中央 丸亀南	2026全四国W制　小5～6男子上級優勝 2025高松市錬成　グランドチャンピオン三位
3	たかお りゅうしょう 高尾 龍昇	中2	157	42	1級	8年4ヶ月	香川中央 高松西	
4	よしい りと 吉井 琳都	小4	131	28	5級	3年1か月	徳島西南 阿　南	2026全四国　小3～4女子準優勝 2026香川県　小3女子優勝
5	きたむら りく 北村 莉玖	中2	161	54	2級	5年2か月	岡山市北 本　部	
6	ふくた いっしん 福田 一心	小4	128	27	4級	5年	徳島西南 阿　南	2026KDF国際大会　小4男子三位 2026香川県　小3男子優勝
7	きたむら ひろ 北村 尋	高1	169	65	1級	5年2か月	岡山市北 本　部	
8	ふかたに かいき 深谷 海希	中1	141	29	1級	6年	徳島北東あわじ 徳島南	2025全四国　小5～6男子優勝
9	おおたに なつみ 大谷 夏海	高2	153	47	2級	11年	岡山東 本　部	2025高松市錬成　グランドチャンピオン準優勝
10	かわの さき 川野 紗希	中3	144	39	6級	1年7ヶ月	岡山東 倉　敷	2026香川県　中学女子準優勝 2025高松市錬成　中高生優勝
11	おおたに まどか 大谷 まどか	47歳	154	50	2級	12年6ヶ月	岡山東 本　部	2025高松市錬成　シニア優勝
12	すみの かいと 角野 海斗	大学生	167	56	初段	15年	徳島西南 鴨　島	2025第57回全日本大会出場

高松市空手道錬成大会2026　審判表　令和8年11月1日

来賓駐車場係　8時～9時半（10台全てが駐車した時点で終了）

上池	三嶌利	低田心

1G　10時～

コート	アナウンス・記録	タイマー	試合番号	主審	副審			
①	原内		型1～13	逢坂	石原	井上	田村	堀
		空いている人	組1～6	石原	三嶌利	原内心		
			組7～13	井上	田村	堀		
②	上池		型1～8	前川	谷	大久保	島田	石川
		空いている人	組1～9	谷	林	山下		
			組10～18	前川	大久保	島田		
③	田井		型1～6	野本	伊東	松葉	羽原	池田
		空いている人	組1～12	伊東	松葉	羽原		
			組13～24	野本	池田	低田清		

2G　11時15分～

コート	アナウンス・記録	タイマー	試合番号	主審	副審			
①	低田小		型1～6	井上	逢坂	石原	堀	三嶌利
		空いている人	組1～10	逢坂	原内心	植野晃		
			組11～20	石原	三嶌純	田村		
②	上池		型1～6	谷	前川	石川	林	山下
		空いている人	組1～11	前川	石川	島田		
			組12～22	谷	大久保	林		
③	田井		型1～6	伊東	野本	低田心	松葉	羽原
		空いている人	組1～12	野本	池田	低田清		
			組13～24	伊東	植野竜	松葉		

3G　12時45分～

コート	アナウンス・記録	タイマー	試合番号	主審	副審			
①	低田小		型1～9	石原	井上	逢坂	堀	三嶌利
		空いている人	組1～10	逢坂	原内心	植野晃		
			組11～20	井上	三嶌純	田村		
②	上池		型1～9	前川	谷	山下	佐藤	大久保
		空いている人	組1～11	谷	島田	林		
			組12～23	前川	石川	山下		
③	田井		型1～10	野本	伊東	羽原	池田	低田清
		空いている人	組1～10	伊東	低田心	植野竜		
			組11～20	野本	松葉	羽原		

型グラチャン　14時～

コート	アナウンス・記録	試合番号	主審	副審			
①	低田小	型1～12 決勝戦	野本	井上	逢坂	前川	石原
			交代審判	上池	松葉	谷	羽原

【型】
※引き分け無しのマスト判定。
※主審(進行役)は判定に加わりません。副審は正面方向から横一列でイスに座り、判定を行います。
※2-2で引き分けの場合、ジャンケン判定となります。
※型グランドチャンピオンは、ドリーム・全日本と同様の審判配置、試合形式とします。

【組手】
※副審は五審制（三審制）の組手試合と同様の配置とする。
※主審も判定に加わります。
※延長戦でも引き分けの場合、ジャンケン判定とする。
※敗者復活戦（三位決定トーナメント）は本戦で引き分けの場合、ジャンケン判定とする。